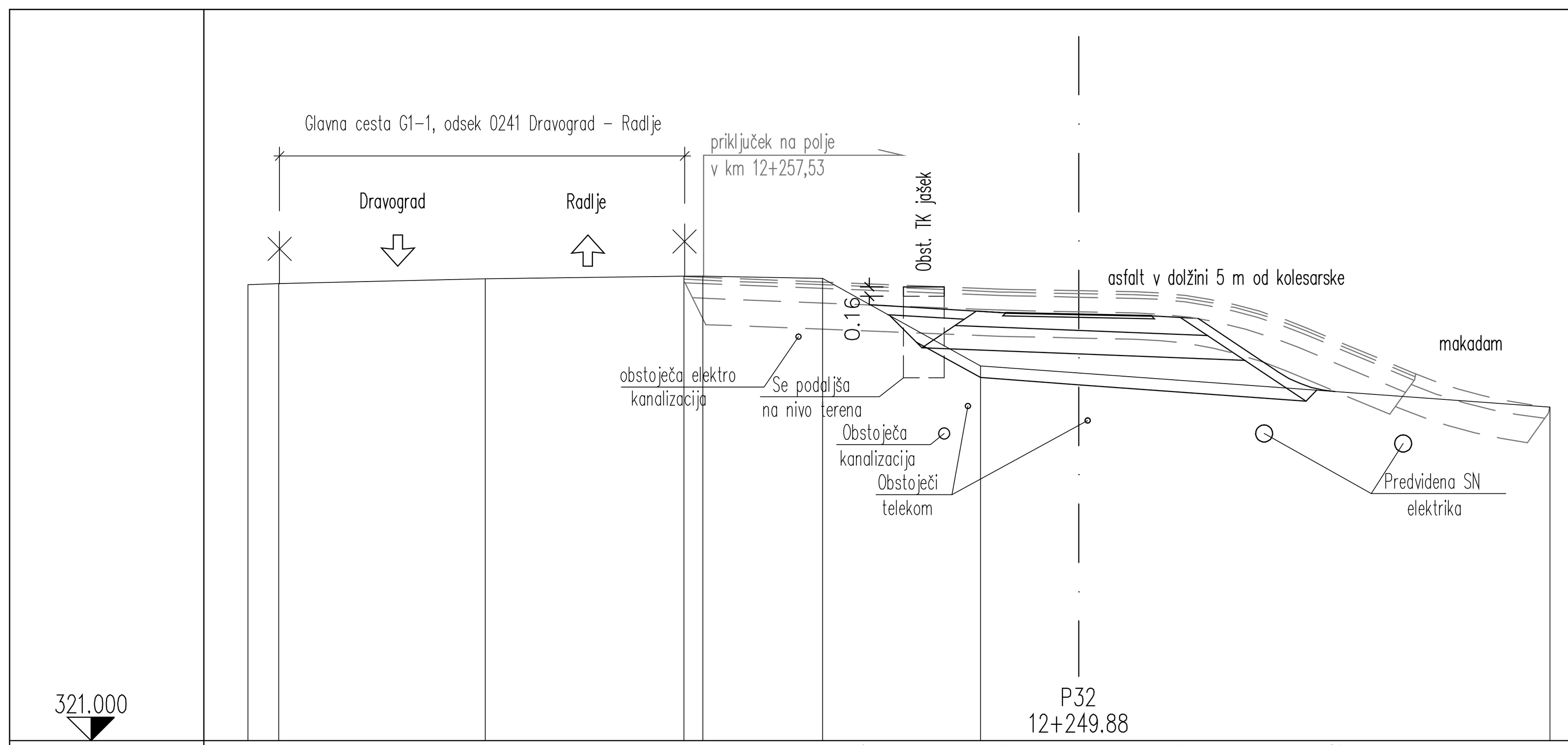

CESTIŠČE	328.457	328.350	328.320	328.295	328.270	328.240	326.972		
OD OSI	3.586	1.750	1.250	0.000	1.250	1.750	4.392		
TEREN	328.80	328.82	328.91	328.95	328.95	328.91	327.41	327.29	326.71
OD OSI	14.23	13.70	10.16	6.76	6.44	4.38	1.68	0.00	8.07

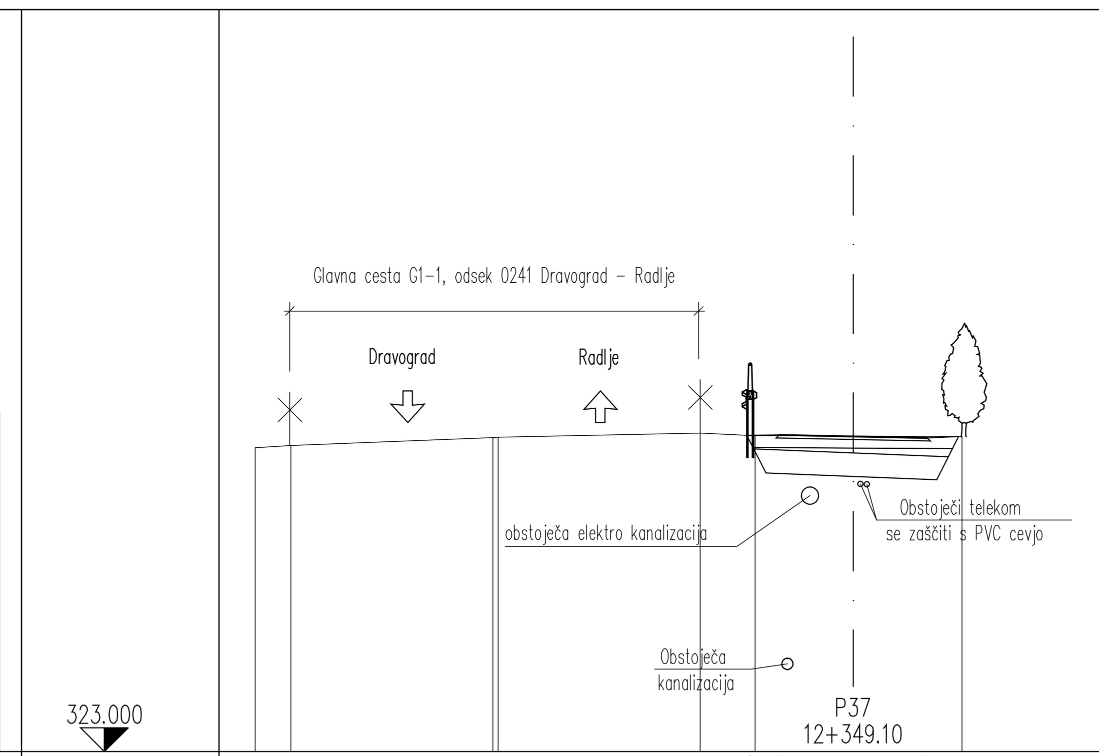

CESTIŠČE	328.336	328.340	328.315	328.290	328.312			
OD OSI	1.792	1.250	0.000	1.250	1.780			
TEREN	328.13	328.17	328.30	328.30	328.37	328.33	328.32	328.31
OD OSI	10.09	9.49	6.08	5.99	2.58	1.66	0.00	1.84

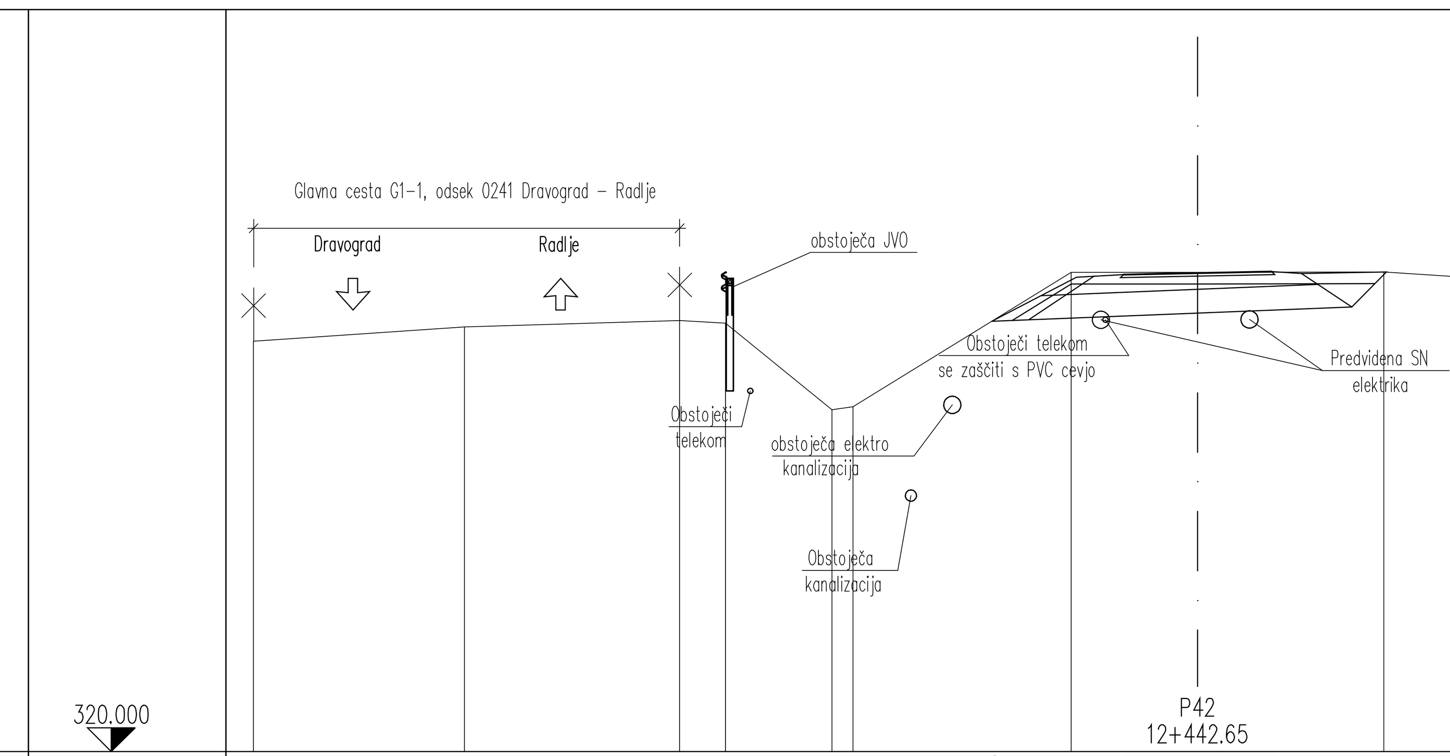

CESTIŠČE	327.256	328.016	328.046	328.071	328.096	328.066	328.086		
OD OSI	3.474	1.750	1.250	0.000	1.250	1.750	3.187		
TEREN	326.92	327.16	327.27	327.22	325.77	325.82	328.08	328.08	328.09
OD OSI	15.94	12.37	8.74	7.97	6.17	5.82	2.13	0.00	3.14

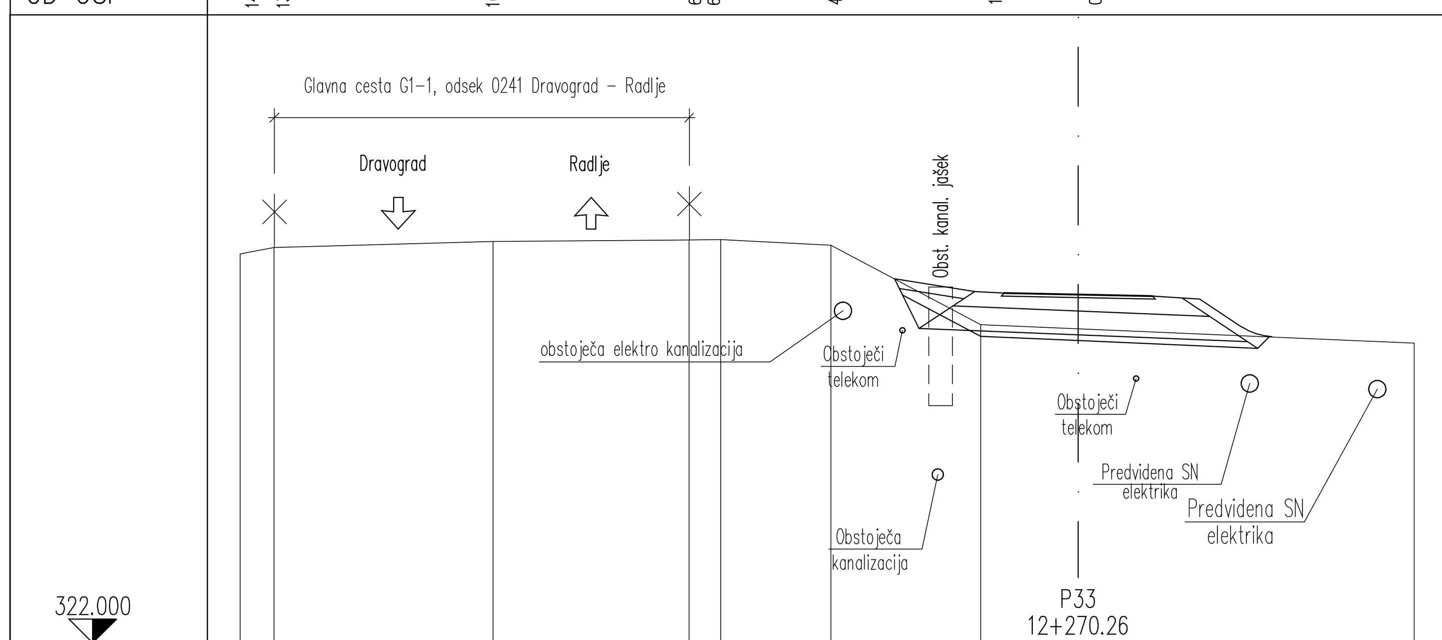

CESTIŠČE	328.140	327.929	327.899	327.874	327.849	327.819	327.161		
OD OSI	3.102	1.750	1.250	0.000	1.250	1.750	3.268		
TEREN	328.56	328.67	328.77	328.80	328.81	328.71	327.37	327.30	327.06
OD OSI	14.14	13.57	9.88	6.57	6.03	4.17	1.65	0.00	5.67

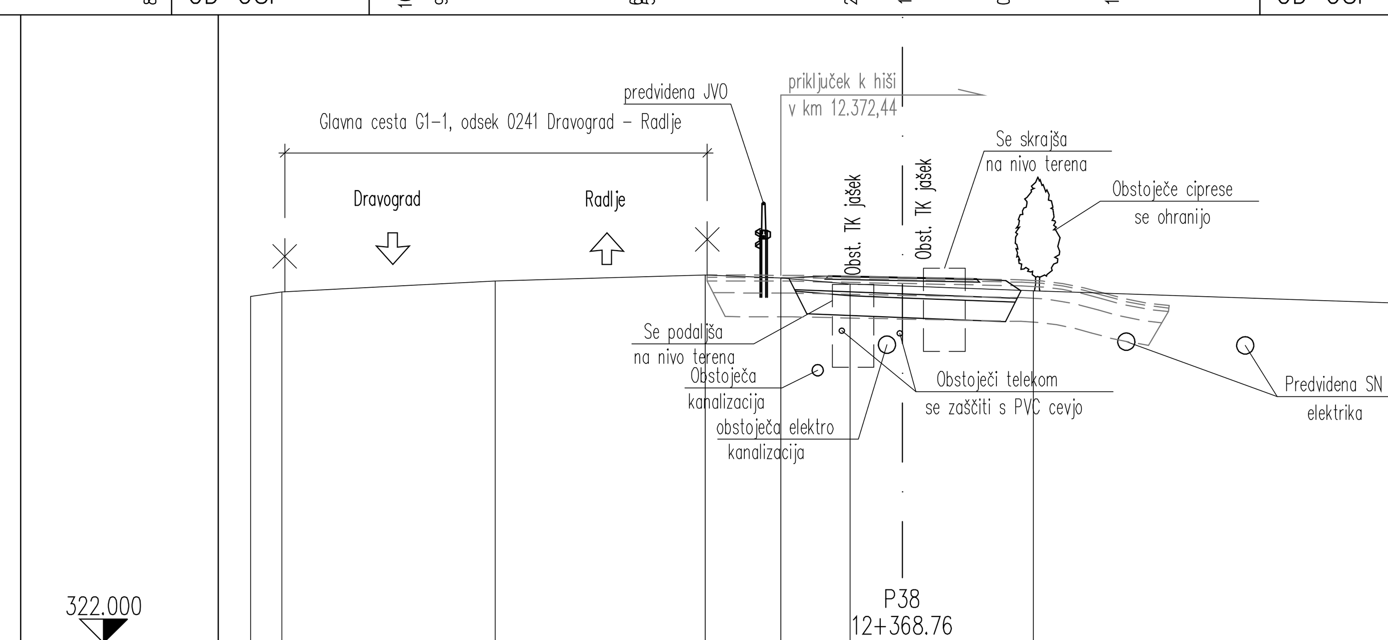

CESTIŠČE	328.156	328.188	328.163	328.138	328.108	327.946		
OD OSI	2.052	1.250	0.000	1.250	1.750	1.994		
TEREN	327.84	327.92	328.11	328.21	328.16	328.05	328.02	327.94
OD OSI	11.00	10.47	6.87	3.33	2.05	0.88	0.00	2.21

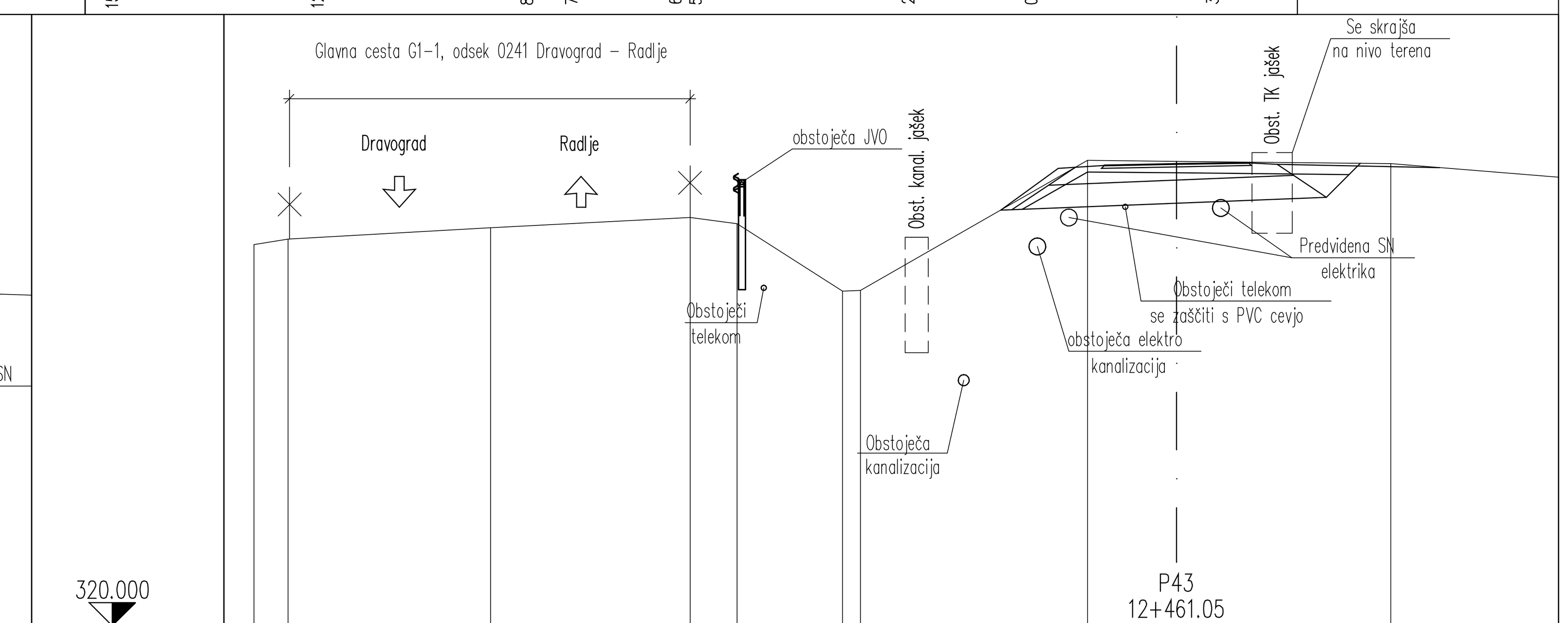

CESTIŠČE	327.202	327.945	327.975	328.000	328.025	327.995	327.939			
OD OSI	3.043	1.750	1.250	0.000	1.250	1.750	4.559			
TEREN	326.61	326.70	326.90	327.07	326.97	325.80	325.81	328.07	328.05	328.01
OD OSI	15.99	15.39	11.89	8.43	7.62	5.79	5.48	1.54	0.00	3.72

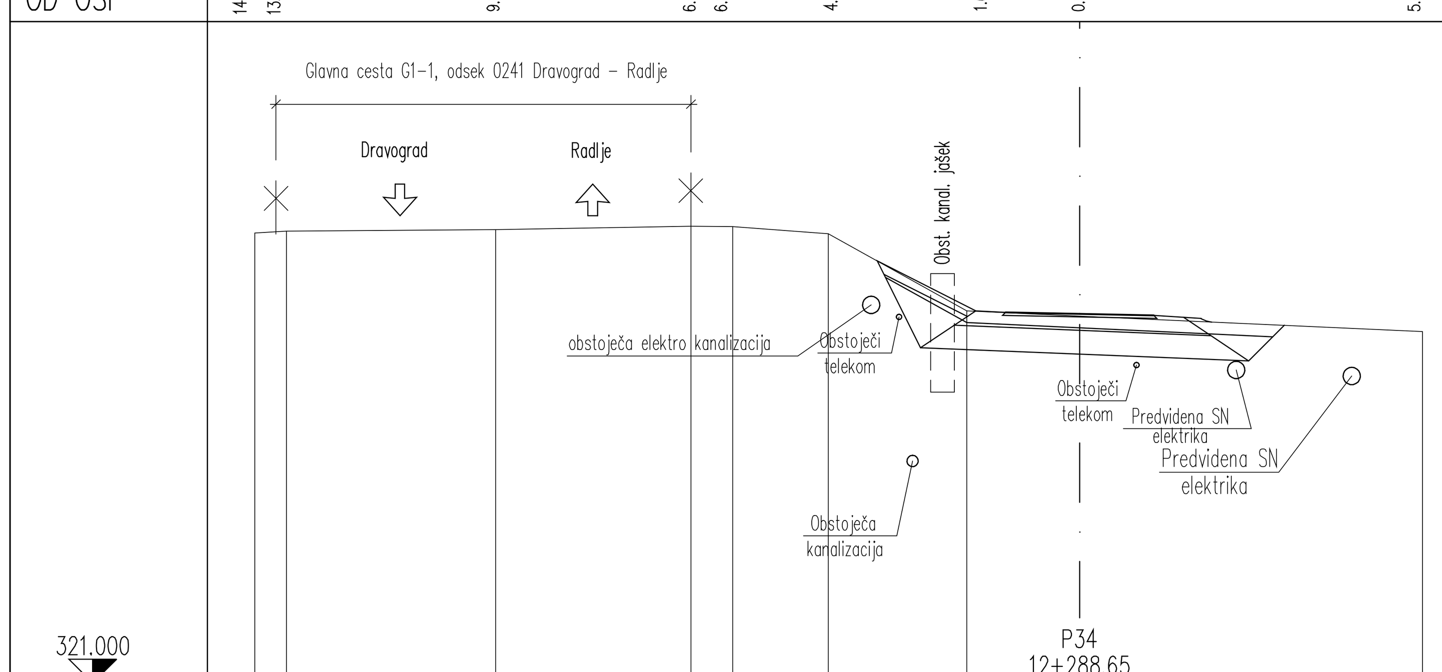

CESTIŠČE	328.121	327.282	327.252	327.227	327.202	327.172	327.036		
OD OSI	3.417	1.750	1.250	0.000	1.250	1.750	3.451		
TEREN	328.59	328.62	328.65	328.71	328.70	328.58	327.28	327.19	326.93
OD OSI	13.92	13.39	9.85	6.56	5.85	4.24	1.91	0.00	5.79

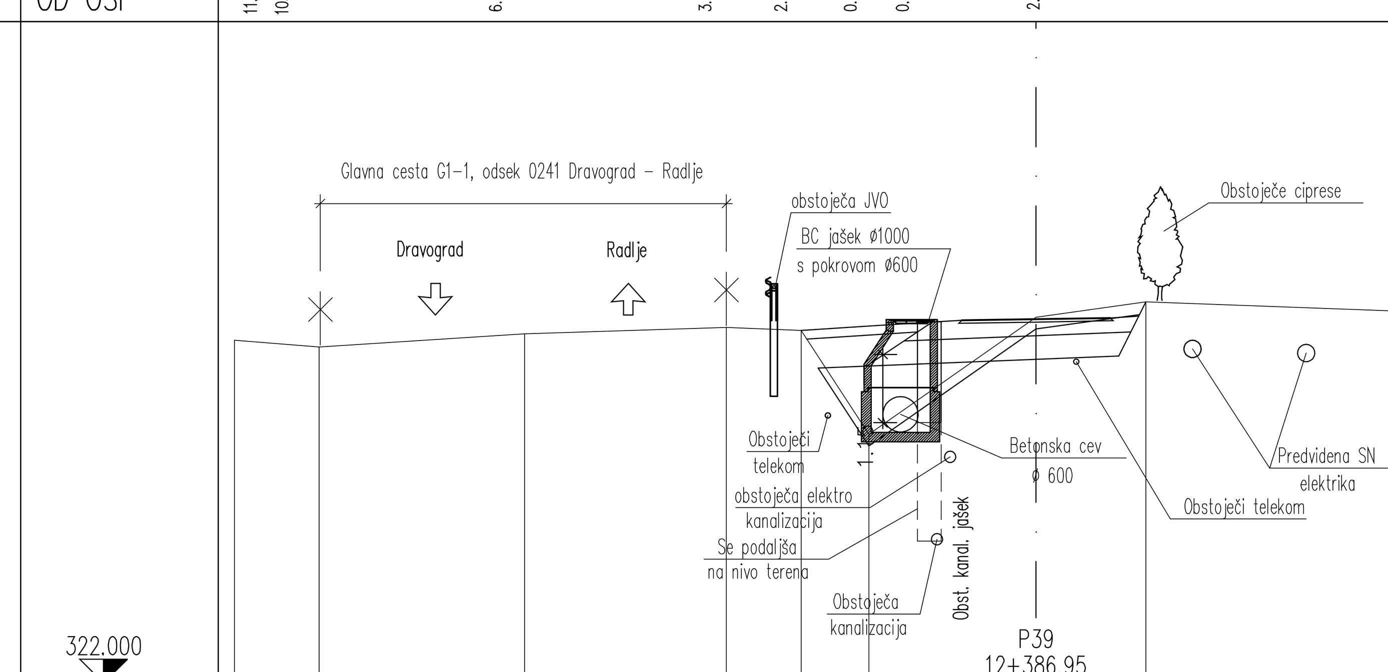

CESTIŠČE	327.950	328.090	328.120	328.141	328.162	328.432		
OD OSI	3.960	1.750	1.250	0.000	1.250	1.854		
TEREN	327.79	327.67	327.89	328.00	327.95	326.20	328.17	328.43
OD OSI	13.53	12.10	8.63	5.22	3.96	2.82	0.00	1.85

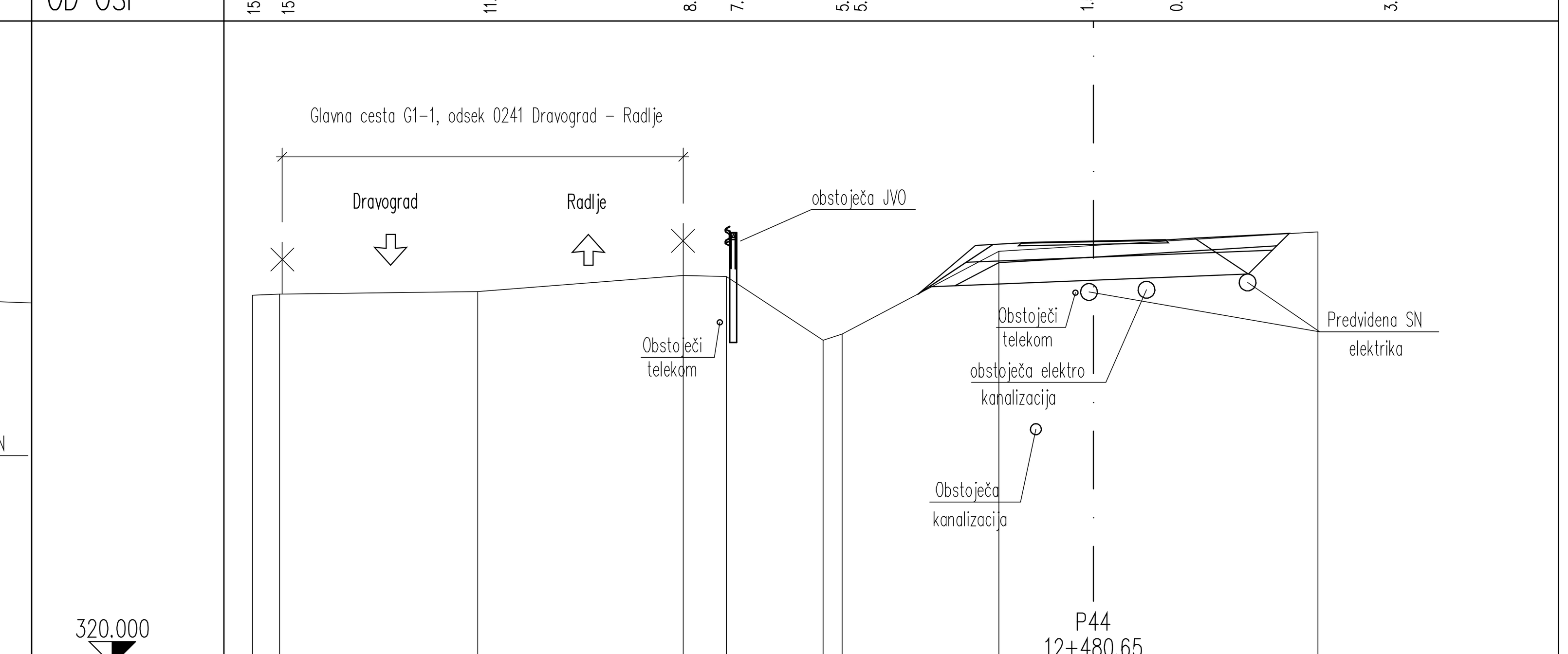

CESTIŠČE	326.419	327.286	327.316	327.341	327.366	327.475				
OD OSI	3.050	1.750	1.250	0.000	1.250	3.387				
TEREN	326.41	326.43	326.47	326.75	326.73	325.62	325.73	327.17	327.27	327.51
OD OSI	14.57	14.11	10.68	7.11	6.37	4.69	4.36	1.64	0.00	3.89

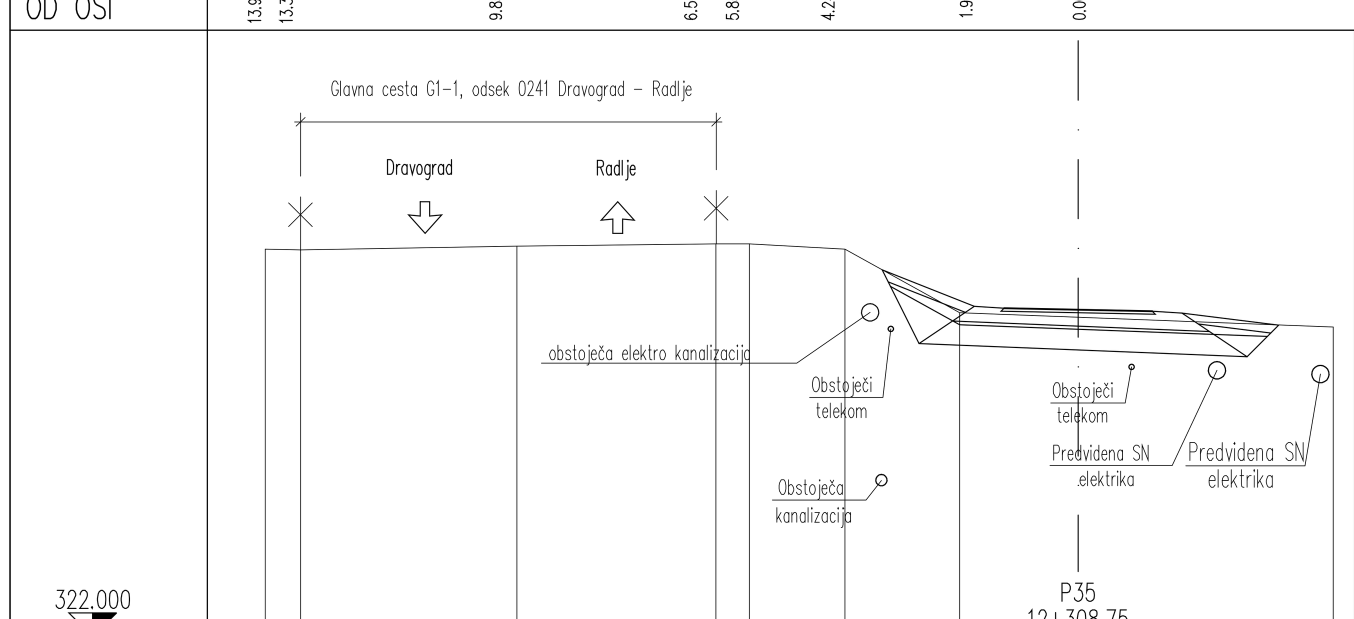

CESTIŠČE	328.187	327.570	327.540	327.515	327.490	327.460	327.257		
OD OSI	3.306	1.750	1.250	0.000	1.250	1.750	3.367		
TEREN	328.54	328.52	328.59	328.63	328.63	328.54	327.46	327.39	327.22
OD OSI	13.72	13.13	9.47	6.11	5.55	3.94	2.00	0.00	4.30

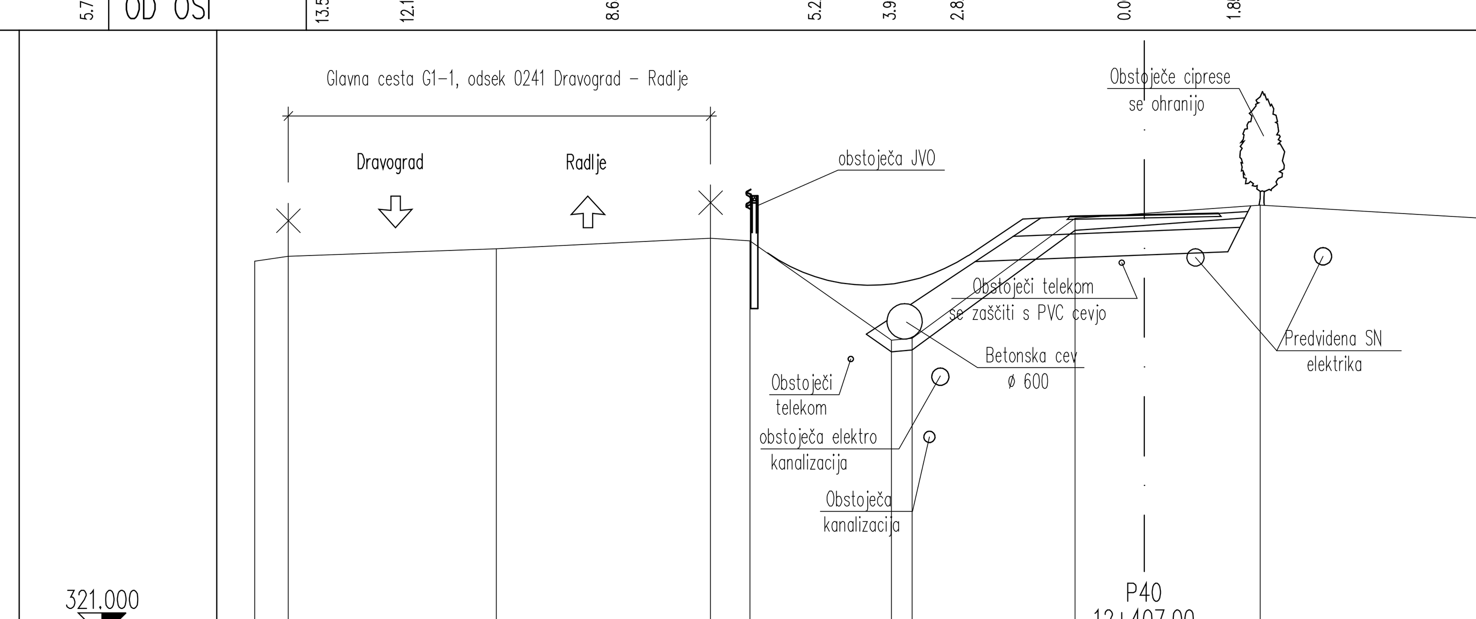

CESTIŠČE	328.061	328.091	328.116	328.141	328.171					
OD OSI	1.750	1.250	0.000	1.250	1.750					
TEREN	327.33	327.41	327.55	327.72	327.68	326.00	326.03	328.06	328.14	328.28
OD OSI	15.01	14.44	10.93	7.32	6.65	4.27	3.92	1.16	0.00	1.96

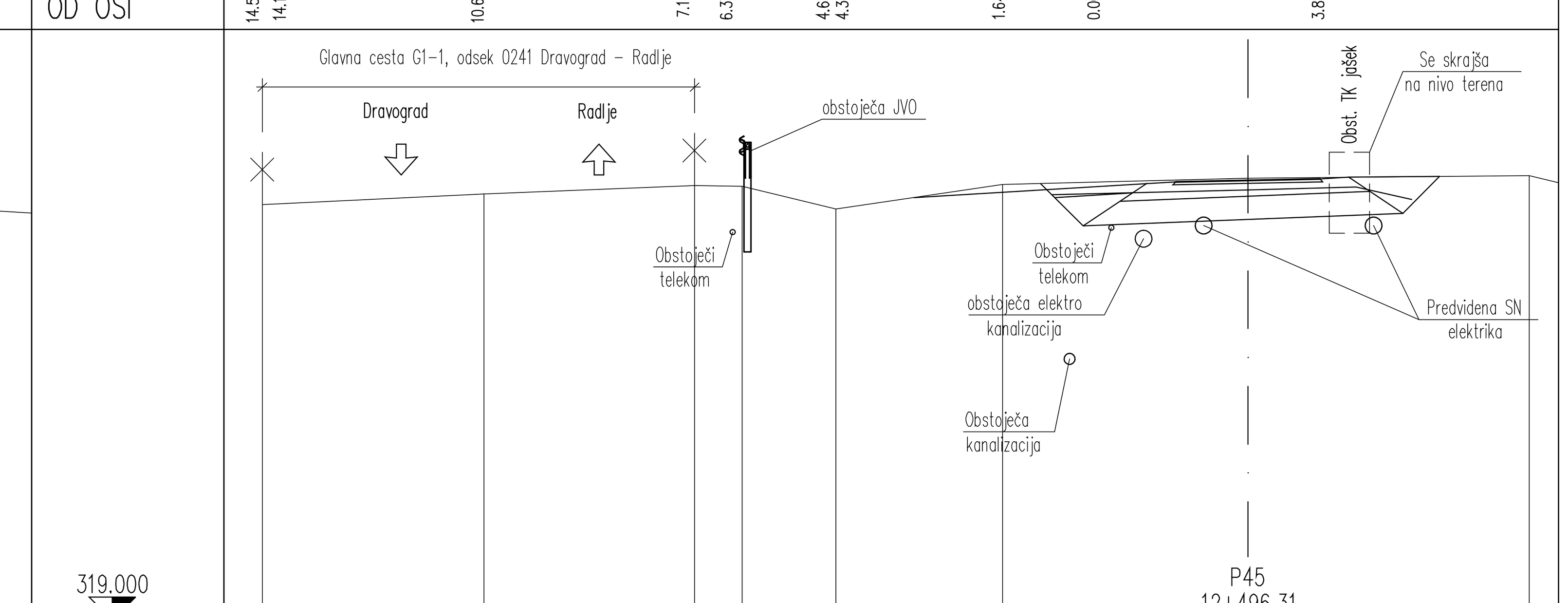

CESTIŠČE	326.321	326.459	326.563	326.593	326.617	326.642	326.670	326.685
OD OSI	5.789	3.487	1.750	1.250	0.000	1.250	1.753	3.322
TEREN	326.20	326.38	326.53	326.52	326.12	326.55	326.65	326.70
OD OSI	17.08	13.24	9.59	8.76	7.14	4.25	0.00	4.87

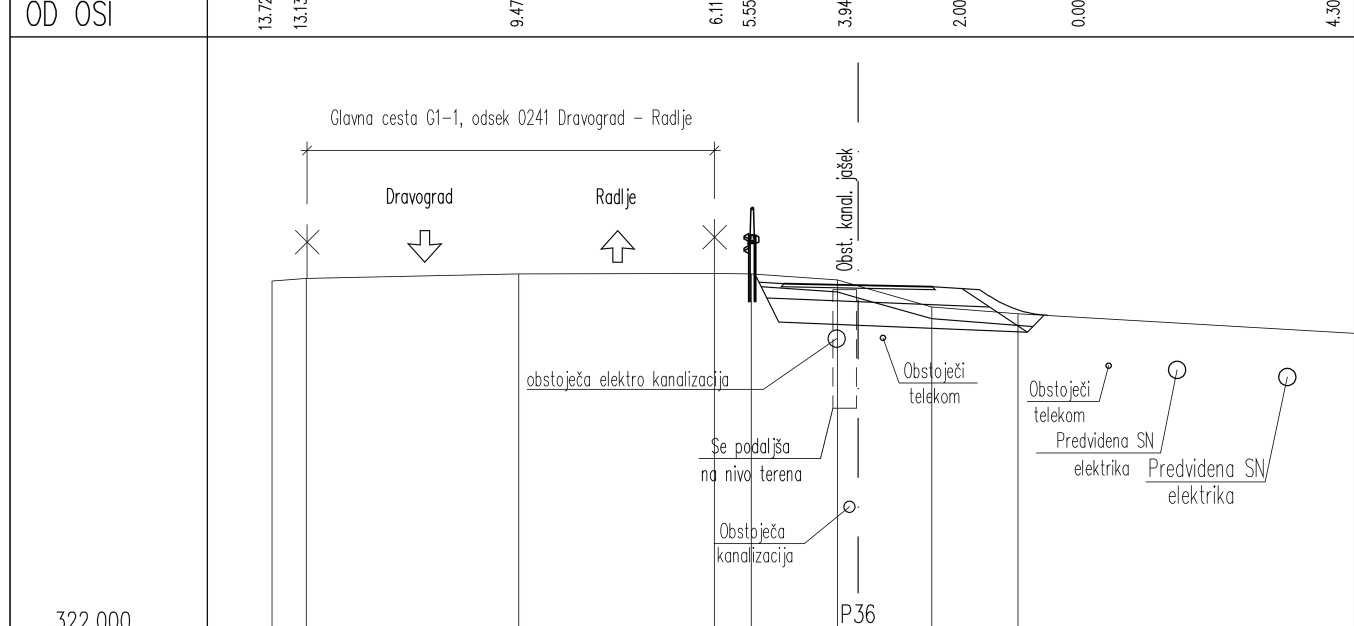

CESTIŠČE	328.479	328.319	328.294	328.269	328.239	327.784			
OD OSI	1.744	1.250	0.000	1.250	1.750	3.197			
TEREN	328.36	328.41	328.48	328.50	328.48	328.38	328.28	327.93	327.81
OD OSI	9.89	9.31	5.73	2.43	1.81	0.35	0.00	1.24	2.69

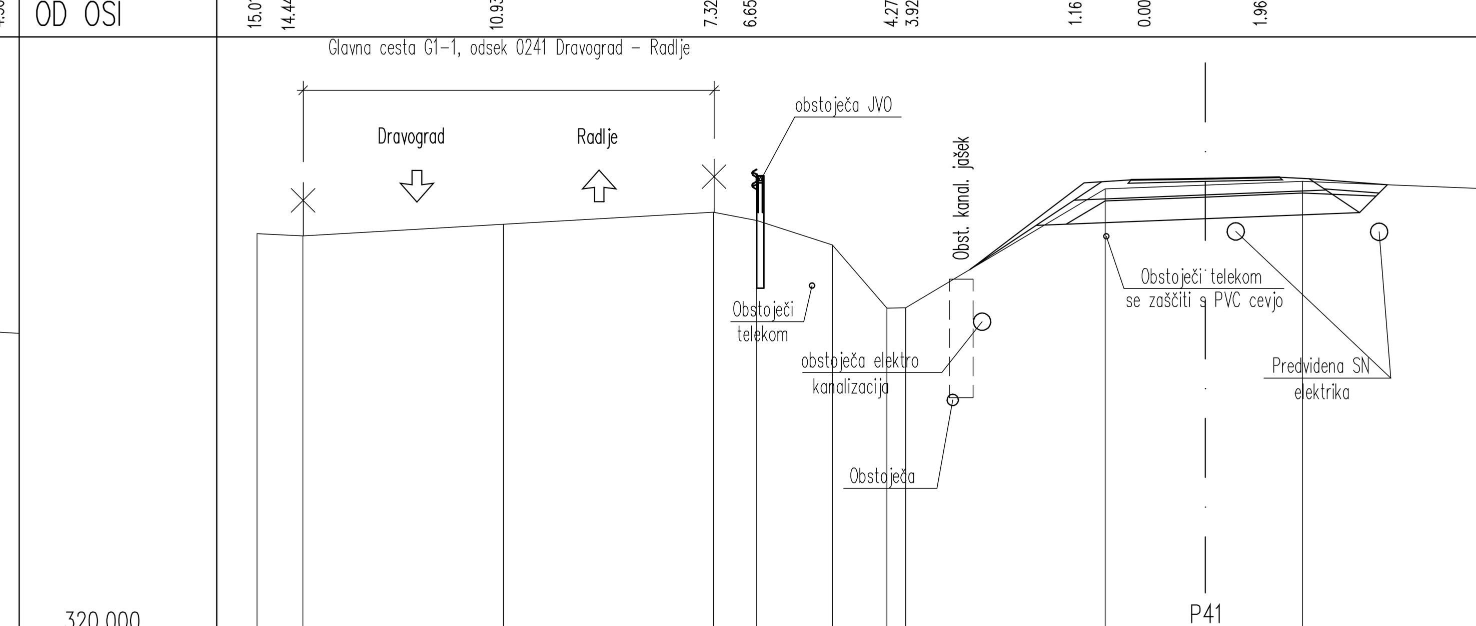

CESTIŠČE	326.566	328.040	328.070	328.095	328.120	328.090	327.991				
OD OSI	3.961	1.750	1.250	0.000	1.250	1.750	3.068				
TEREN	327.17	327.13	327.32	327.52	327.38	326.98	325.91	325.91	327.92	327.98	328.05
OD OSI	16.00	15.23	11.84	8.30	7.57	6.30	5.38	5.06	1.69	0.00	1.63

spremembe:	opis spremembe:	datum:	podpis:

naročnik/investitor: Občina Muta, Glavni trg 17, 2236 Muta

vodilni projektant: cestni inženiring

lokacija/cesta: Občina Muta, Glavna cesta G1-1/0241 Dravograd - Radlje od km 11+718 do km 12+866

projektant načrta: | **arh. številka:** | **črtna koda:**

odsek/objekt: Izgradnja steze za pešce in kolesarje ob G1-1/0241 Dravograd - Radlje od km 11+718 do km 12+866

	ime in priimek:	identif. štev.:
odgovorni vodja projekta:	Mojca Zemljarič Bajec u.d.i.g.	G-2486
odgovorni projektant:	Mojca Zemljarič Bajec u.d.i.g.	G-2486
izdelal:	Uroš Kos d.i.g.	

vsebina/naslov risbe: PREČNI PREREZI P32 - P45

vrsta projekta: PZI	št. projekta: 262/15	vrsta načrta: 3 Načrt gradbenih konstrukcij 3/1 Načrt steze			
številka načrta: 262-KOL	datum: april 2017				
št. odseka: 0241	faza/objekt: 004.2106	šifra risbe: G.132.3	merilo: 1:100	št. lista: 8/19	